REYFRI
EQUIPAMIENTO COMERCIAL

BATIDORA DE 7 LITROS

BTO-20

BATIDORAS

TORREY

TRES ELEMENTOS DE SEGURIDAD

El equipo cuenta con 3 elementos de seguridad los cuales permiten a la batidora trabajar con mayor seguridad y evita sobrecargas de trabajo.

PALANCA DE 3 VELOCIDADES

El equipo cuenta con 3 velocidades de funcionamiento para tener una velocidad acorde a tus alimentos.

PANEL DE CONTROL LATERAL

La batidora cuenta con un panel lateral colocado estratégicamente para facilitar el uso del equipo.

3 ACCESORIOS DE TRABAJO

La batidora tiene 3 accesorios con los cuales puedes batir, mezclar y amasar* en un solo equipo.

TAZÓN DE ACERO INOXIDABLE

Cuenta con un tazón de acero inoxidable de 20 litros el cual maximiza la vida del tazón y permite trabajar con mezclas de hasta 10 kilogramos.

BOTÓN DE PARO

La batidora tiene un botón de paro el cual solo tienes que presionar para que la batidora deje de trabajar.

Incluye 3 accesorios

Gancho

Globo

Paleta

BATIDORA DE 7 LITROS

BTO-20

BATIDORAS

TORREY

ESPECIFICACIONES TÉCNICAS

Dimensiones con empaque

Largo:	625 mm
Ancho:	560 mm
Alto:	935 mm

Dimensiones sin empaque

Largo:	530 mm
Ancho:	430 mm
Alto:	765 mm

Materiales

Tazón:	Acero inoxidable
Accesorios:	3
Paleta:	Aluminio
Globo:	Acero niquelado
Gancho:	Aluminio
Material externo:	Aluminio / Acero
Material interno:	Acero

Capacidad del equipo

Capacidad en litros:	20 litros
Capacidad masa líquida:	10 kilogramos
Capacidad masa viscosa:	6 kilogramos*
Velocidades:	3
Velocidades de eje agitador:	108 - 195 - 355 RPM

Datos eléctricos

Voltaje/Frecuencia	115V/60HZ
Potencia:	1.1 kw
Longitud de cable:	1500 mm
Iluminación:	N/A
Tipo de transmisión:	Engrane

Datos logísticos:

Peso bruto:	105 kg
Peso neto:	85kg

El amasado es únicamente en la velocidad 1*

PARTES / VISTAS DEL EQUIPO

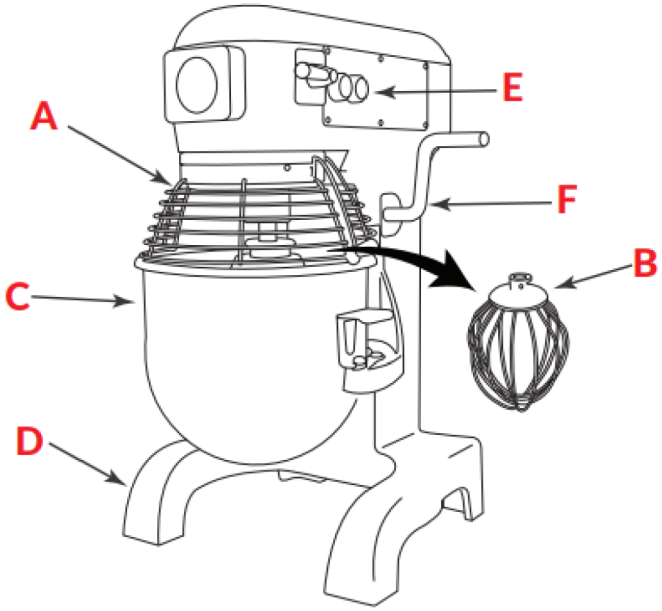

A. Guarda de seguridad
B. Accesorios (globo, gancho, paleta)
C. Tazón
D. Patas
E. Botones
F. Palanca de elevación

FRONTAL

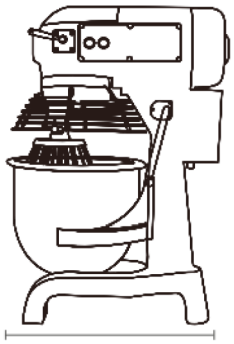

530 mm

LATERAL

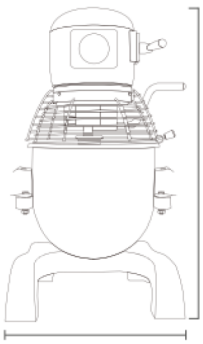

765 mm

430 mm

Distribuido por: **REYFRI S.A.DE C.V.**
Email: **contacto@reyfri.com**
Tel: **722 210 0808**

https://reyfri.com